Requisitos elétricos

AVISO: A construção e a cablagem têm de estar em conformidade com os códigos de construção locais e outros regulamentos aplicáveis para reduzir o risco de incêndio, choque elétrico e ferimentos nas pessoas.

AVISO: Para reduzir o risco de incêndio, choque elétrico ou ferimentos em pessoas, recorra sempre a um eletricista autorizado.

NOTA: É necessário um circuito de 13 Amp dedicado e devidamente protegido, categorizado para a tensão adequada (230-240 V). Deve também ser incorporado um interrutor de isolamento nos casos em que a ficha do produto fique inacessível após a instalação.

Informações técnicas

Tensão : 230-240 V ~ 50 Hz

Potência térmica		230 V		240 V	
Potência Térmica Nominal	P_{Nom}	1,8	-	1,9	kW
Potência Térmica Mínima	P_{min}	0,9	-	0,9	kW
Potência Térmica Máxima Contínua	$P_{max,c}$	1,8	-	1,9	kW

Consumo de Eletricidade Auxiliar

Em Modo de Espera	el_{SB}	0,5	-	0,5	W

com controlo eletrónico da temperatura ambiente.

Dimensões do produto

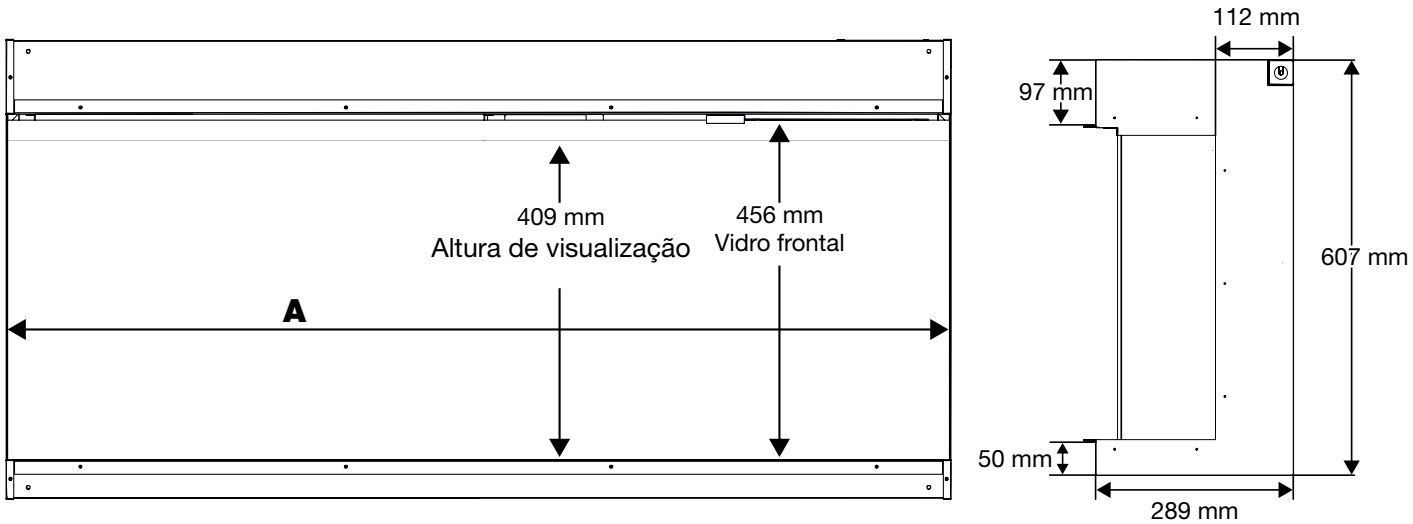

Modelo	A
BXLF1200	1246 mm
BXLF1500	1565 mm
BXLF1800	1883 mm