CRISTAL 9

CADEL

Nome certificado do modelo: CRISTAL 9 AIRTECH T1

www.cadelsrl.com

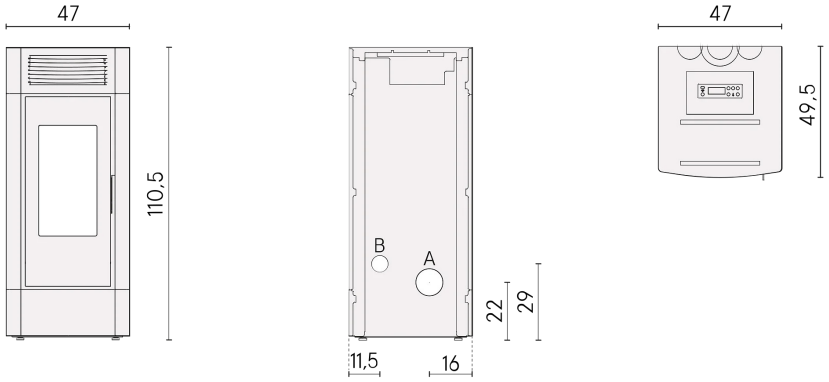

Pellet Air

DADOS TÉCNICOS

Potência térmica (ao min - ao max)	kW	3,2 - 8,5
Potência térmica introduzida (ao max)	kW	9,4
Potência útil à água (ao min - ao max)	kW	-
Eficiência energética sazonal	ηs [%]	87
Eficiência útil (ao min - ao max)	%	90,0 - 90,0
Superfície de aquecimento (ao min - ao max)	m²	33,2 - 88,2
CO_2 (min-max)	%	5,4- 10,7
Emissões CO (13% O_2) (ao min-ao max)	mg/Nm³	163 - 125
Emissões OGC (13%O_2) (ao min-ao max)	mg/Nm³	1- 1
Emissões NOX (13% O_2) (ao min-ao max)	mg/Nm³	110 - 100
Conteúdo de pós a 13% O_2 (ao min - ao max)	mg/Nm³	15 - 15
Combustível - pellet	mm	ø6 L31-40
Capacidade do depósito (H_2O)	l	-
Capacidade do depósito	kg	20
Consumo horário (ao min - ao max)	kg/h	0,70 - 1,90
Autonomia (ao min - ao max)	h	29 - 11
Fornecimento e frequência	V-Hz	230-50
Absorção elétrica na ignição (ao max)	W	370
Absorção elétrica no funcionamento (ao max)	W	110
Depressão da chaminé (ao min - ao max)	Pa	2 - 11
Massa de fumos (ao min - ao max)	g/sec	3,6 - 5,3
Temperatura da saída de fumos (ao min - ao max)	°C	121 - 216
Distância para mat. inflam. (costas/lado/baixo)	mm	150 / 200 / 0
Distância para mat. inflam. (frente/topo)	mm	500 / 750
Saída de fumos (A)	Ø mm	80
Entrada de ar da combustão (B)	Ø mm	60
Saída de tubagem (C)		0
Canalizável até	m	-

PLUS

- Kit saída concêntrico (opcional) (opt)
- Porta em fundição
- Câmara Estanque
- Queimador em fundição
- Interior em fundição
- Comfort mode - Silêncio máximo
- Wi-Fi e Bluetooth integrados
- Telecomando (opcional) (opt)
- Ligação a termostato externo (1-2-3)

ACABAMENTOS DISPONÍVEIS

7024008	Aço Branco	EAN 8053859020615
7024009	Aço Vermelho Bordeaux	EAN 8053859020622
7024010	Aço Antracite	EAN 8053859020639

OPCIONAL

5024007	KIT SAÍDA SUPERIOR	EAN 8053859020677
5024008	KIT SAÍDA SUPERIOR + KIT CONCÊNTRICO	EAN 8053859020684
5024006	KIT UPS READY	EAN 8053859020448
5024010	TELECOMANDO COM TERMOSTATO	EAN 8053859020943

CERTIFICAÇÕES

European standards
Art. 15A B-VG 2015
BImSchV 2015
Regensburg
München
Stuttgart
Aachen

EN 14785:2006

CE

A+

EMBALAMENTO DO MODELO

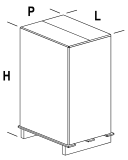

L (cm)	A (cm)	P (cm)
80	126	68

Volume (m³)	0,69
Peso bruto (kg)	105
Peso líquido (kg)	95

ARMAZENAMENTO

N° (max)
2

TRANSPORTE

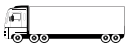

60 pz

Rev. 1412025