M-173

Salamandra de Lenha para Bancada 3 Visões com Turbinas



CARACTERÍSTICAS TÉCNICAS

Potência Térmica Máxima	16,8 kW.
Potência Nominal	12,6 kW.
Temperatura de Fumos Média	343 ºC.
Rendimiento	81 %.
Combustível	Lenha.
Volume Aquecimento	335 m3.
Consumo	3,95 kg/h.
CO a 13% O2	0,12 %.
Partículas a 13% O2	18,04 mg/Nm3.
Equipamento concebido em Aço	Até 4 mm.
Regulação Entrada de Ar	**Primário e Secundário**
Pintura Anti-calorífica	800ºC. Cor Negro.
Tamanho de Tronco	62 cm.
Peso	120 kg.
Medidas (Larg. x prof. x Alt.)	668 x 492 x 555 mm.
Medidas Frontal (Alt. x Larg.)	-

EQUIPAMENTO

- Sistema de Dupla Combustão e Vidro Limpo.
- Medidas Entrada Lenha (LxAxP): 545 x 285 x 370 mm.
- Saída Fumos Macho Ø 150 mm em fundição.
- Vidro Vitrocerâmico 750 ºC.
- Porta e Grelha em fundição.
- Dois ventiladores Axiais 160 m3/h e 2 x 20 W.
- Interruptor 3 posições, Modo Segurança Posição 0.
- Câmara Dupla.

ACESSÓRIOS

- Lata de Spray Pintura Anti-calorífica 800ºC. Cor Negro.
- Manga Anti-condensação. Negro Vitrificado.
- Centralina Analógica.
- Placa de Aço Protector 900 x 705 mm. Cor Negro.

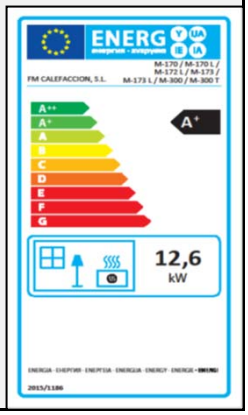

A FM Calefacción reserva-se ao direito de modificar o desenho e/ou dados deste documento sem aviso prévio.

M-173

Versões

M-173	M-173 K	M-173 F	M-173 FK






M-173. Interior em Vermiculite.
M-173 K. Interior de Vermiculite e Vidro Serigrafado.

M-173 F. Interior em Fundiçõ.
M-173 FK. Interior em Fundição e Vidro Serigrafado.

Ficha Técnica

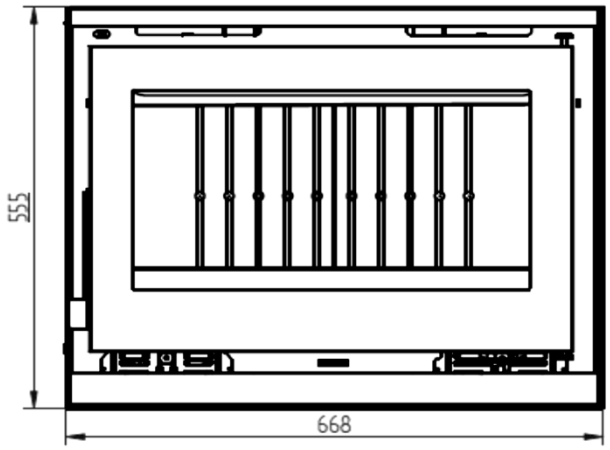

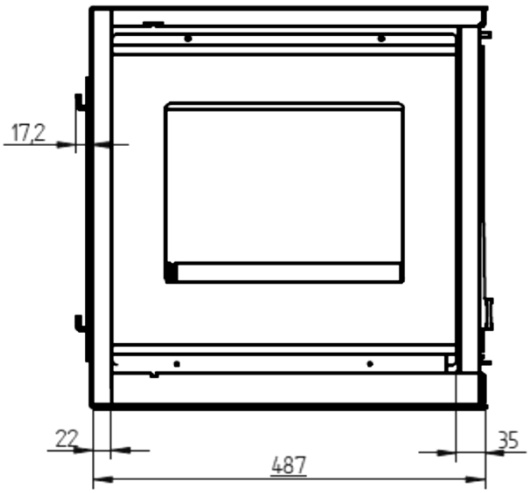

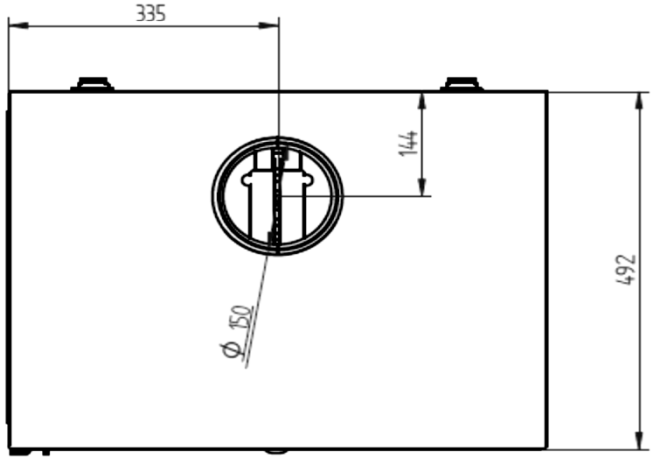

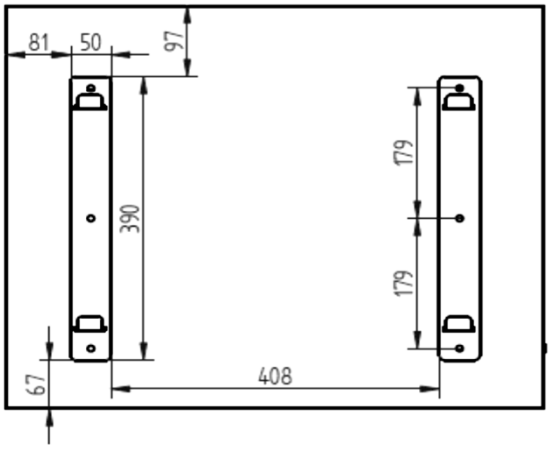

A FM Calefacción reserva-se ao direito de modificar o desenho e/ou dados deste documento sem aviso prévio.

ENERG
енергия · ενεργεια
Y IJA IE IA

FM CALEFACCION, S.L.

M-170 / M-170 L /
M-172 L / M-173 /
M-173 L / M-300 / M-300 T

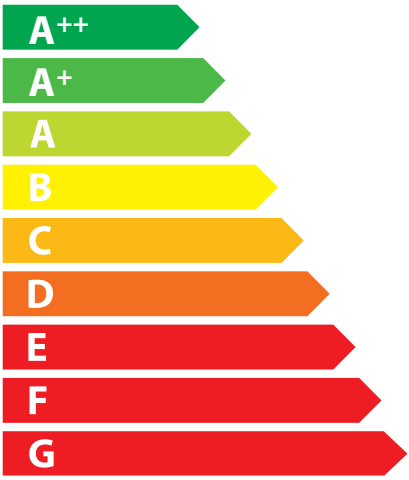

A+

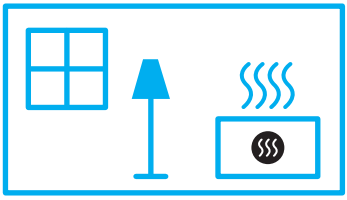

12,6
kW

ENERGIA · ЕНЕРГИЯ · ΕΝΕΡΓΕΙΑ · ENERGIJA · ENERGY · ENERGIE · ENERGI

2015/1186

DECLARAÇÃO DE CONFORMIDADE

DECLARACIÓN DE CONFORMIDAD CE
DECLARAÇÃO DE CONFORMIDADE CE

Directiva(s) del Consejo con la(s) que se declara conformidad:
Diretiva(s) do Conselho em que se declara conformidade:
Reglamento Europeo de Productos de Construcción (UE) Nº 305/2011

Aplicación de las Normas / *Aplicação das Normas:*
2015/1185 / Requisitos de ecodiseño para estufas de biomasa del REGLAMENTO (UE)
EN 13240:2002/A2:2005/AC:2006/AC:2007

Fabricante / *Nome do Fabricante*	**FM CALEFACCIÓN S.L.** **CIF: B-14343594**
Dirección / *Morada do fabricante*:	**CTRA. de Rute km.2.700, C.P.:14900, Lucena, Córdoba, España**
Tipo de equipo / *Tipo de equipamento*:	**ESTUFA DE LEÑA // ESTUFA DE LENHA**
Marca / *Marca:*	**FM CALEFACCIÓN**
Modelo / *Modelo:*	**M-170 / M-170 L / M-170 K / M-170 F / M-170 FK / M-173 / M-173 K / M-173 F / M-173 FK / M-300 / M-300 T / M-300 TK / M-300 TFK**
Organismo notificado / *Organismo notificado:*	**LGAI Technological Center S.A. (APPLUS+) nº370**

Prestaciones declaradas / *Prestações declaradas:*

- Emisiones de CO / *Emissões CO* (mg/m^3):	1448,08
- Emisiones de NOx / *Emissões NOx* (mg/m^3):	50,40
- Emisiones de OGC / *Emissões OGC* (mg/m^3):	30,16
- Emisiones de PM_{HF} / *Emissões* PM_{HF} (mg/m^3):	18,04
- Temperatura superficial / *Temperatura à superfície:*	Conforme / Conforme
- Seguridad electrica / *Segurança elétrica:*	NPD
- Temperatura de los humos / *Temperatura de fumos* (ºC):	343
- Resistencia mecánica / *Resistência mecânica:*	NPD
- Potencia térmica total / *Potência térmica total* (kW):	13,4
- Eficiencia energética / *Eficiência energética* (%):	75

Lugar / *Local*: **Lucena**

Fecha / *Data*: 03/05/2022

(Firma / Assinatura)

F.M. CALEFACCIÓN, S.L.
C.I.F. B-14 343 594
Ctra. de Rute, Km. 2,700 - Apdo. 98
Telf.: 957 501 101
14900 LUCENA (Córdoba)

MANUEL MORENO AMBROSIO
(Nombre / Full name)

Director General / General Manager
(Cargo / Position)