M-180 K

Salamandra a Lenha Suspensa com Turbinas



EQUIPAMENTO

- Sistema de Dupla Combustão e Vidro Limpo.
- Medidas Entrada Lenha (LxAxP): 660 x 330 x 405 mm.
- Saída Fumos Macho Ø 200 mm em fundição.
- Vidro Serigrafado 750 ºC.
- Interior Câmara em Vermiculite.
- Porta e Grelha de fundição.
- Dupla Câmara.
- Dois ventiladores Axiais 160 m3/h e 2 x 20 W.
- Interruptor 3 posições, Modo Segurança Posição 0.

CARACTERÍSTICAS TÉCNICAS

Potência Térmica Máxima	17,6 kW.
Potência Nominal	12,8 kW.
Temperatura de Fumos Média	260 ºC.
Rendimento	81 %.
Combustível	Lenha.
Volume Aquecimento	340 m3.
Consumo	3,68 kg/h.
CO a 13% O2	0,07 %.
Partículas a 13% O2	35,65 mg/Nm3.
Equipamento concebido em Aço	até 4 mm.
Regulação Entrada de Ar	**Primário e Secundário**
Pintura Anticalor	800ºC. Cor Negra.
Tamanho de Tronco	75 cm.
Peso	122 kg.
Medidas (Larg. x Prof. x Alt.)	839 x 493 x 619,5 mm
Medidas Frontal (Alt. x Larg.)	-

ACESSÓRIOS

- Lata de Spray Pintura Anticalor 800ºC. Cor Negra.
- Manga Anticondensações. Negro Vitrificado.
- Centralina Analógica.
- Placa de Aço Protetora 900 x 705 mm. Cor Negra.

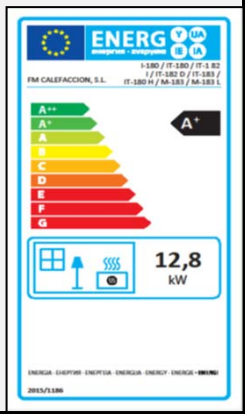

A FM Calefacción reserva-se ao direito a modificar o desenho e/ou os dados deste documento sem aviso prévio.

M-180 K

Versões

M-180 K



M-180 K. Interior Vermiculite e Vidro Serigrafado.

Ficha Técnica

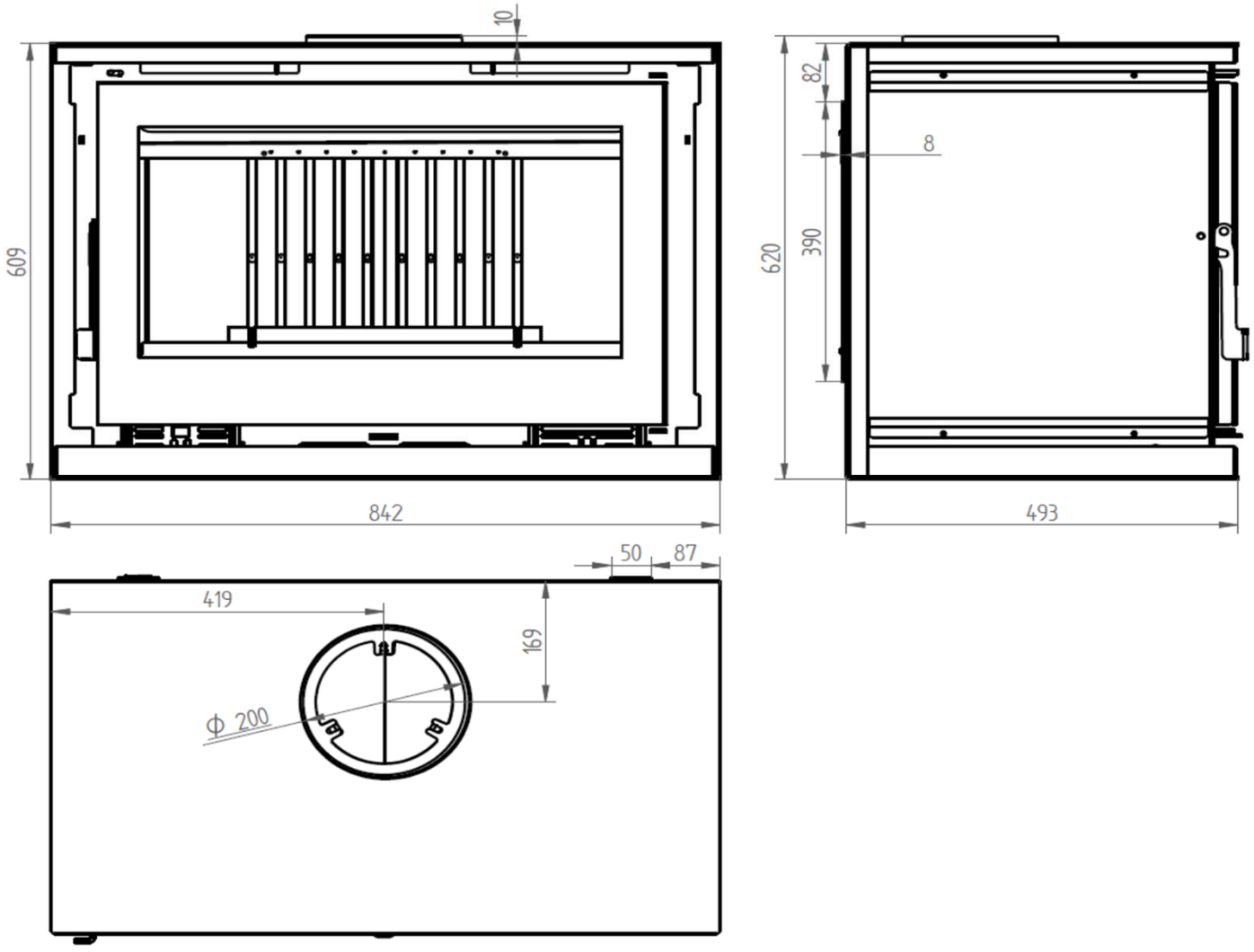

A FM Calefacción reserva-se ao direito a modificar o desenho e/ou os dados deste documento sem aviso prévio.

M-180 LK

Salamandra a Lenha Frontal com Lenheiro sem Turbinas



CARACTERÍSTICAS TÉCNICAS

Potência Térmica Máxima	17,6 kW.
Potência Nominal	12,8 kW.
Temperatura de Fumos Média	260 ºC.
Rendimento	81 %.
Combustível	Lenha.
Volume Aquecimento	340 m3.
Consumo	3,68 kg/h.
CO a 13% O2	0,07 %.
Partículas a 13% O2	35,65 mg/Nm3.
Equipamento concebido em Aço	até 4 mm.
Regulação Entrada de Ar	**Primário e Secundário**
Pintura Anticalor	800ºC. Cor Negra.
Tamanho de Tronco	75 cm.
Peso	147 kg.
Medidas (Larg. x Prof. x Alt.)	839 x 493 x 1060 mm.
Medidas Frontal (Alt. x Larg.)	-

EQUIPAMENTO

- Sistema de Dupla Combustão e Vidro Limpo.
- Medidas Entrada Lenha (LxAxP): 660 x 330 x 405 mm.
- Saída Fumos Macho Ø 200 mm em fundição.
- Vidro Serigrafado 750 ºC.
- Interior Câmara em Vermiculite.
- Porta e Grelha de fundição.
- Dupla Câmara.
- Lenheiro de Aço.

ACESSÓRIOS

- Lata de Spray Pintura Anticalor 800ºC. Cor Negra.
- Manga Anticondensações. Negro Vitrificado.
- Placa de Aço Protetora 900 x 705 mm. Cor Negra.

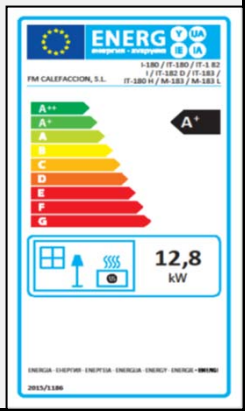

A FM Calefacción reserva-se ao direito a modificar o desenho e/ou os dados deste documento sem aviso prévio.

M-180 LK

Versões

M-180 LK



M-180 LK. Interior Vermiculite, Com Lenheiro e Vidro Serigrafado.

Ficha Técnica

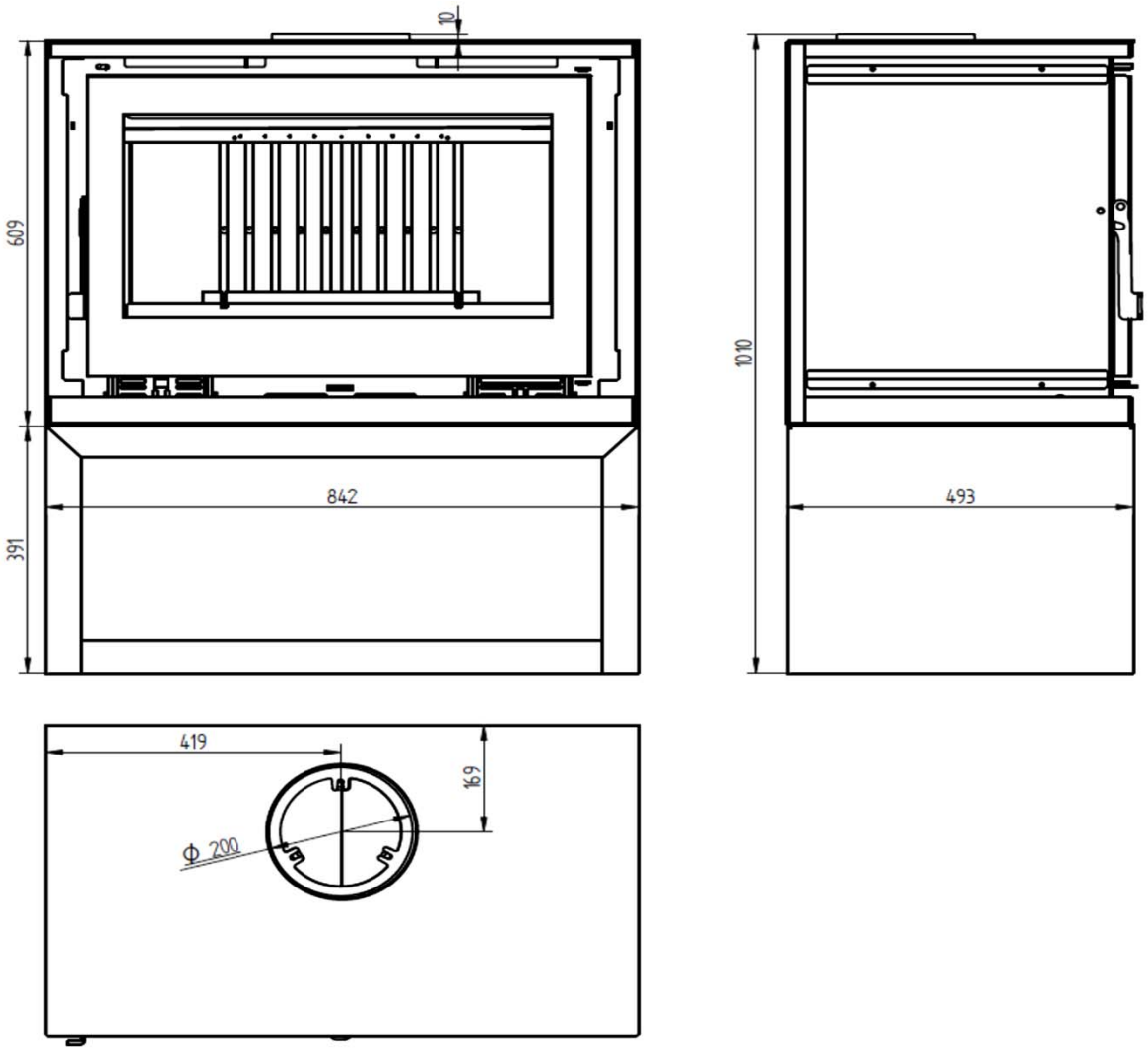

A FM Calefacción reserva-se ao direito a modificar o desenho e/ou os dados deste documento sem aviso prévio.

ENERG
енергия · ενεργεια
Y IJA IE IA

I-180 / IT-180 / IT-1 82 I / IT-182 D / IT-183 / IT-180 H / M-180 / M-180 L /M-183 / M-183 L

FM CALEFACCION, S.L.

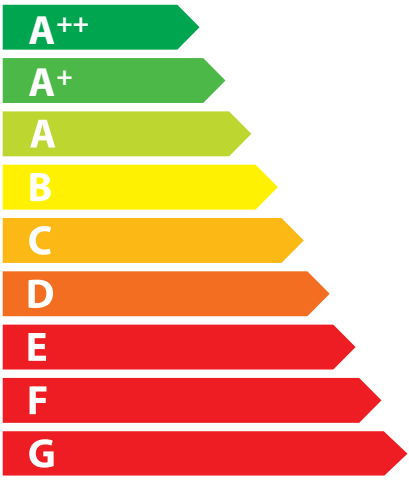

A+

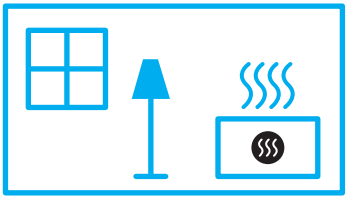

12,8
kW

ENERGIA · ЕНЕРГИЯ · ΕΝΕΡΓΕΙΑ · ENERGIJA · ENERGY · ENERGIE · ENERGI

2015/1186