ATENA PLUS 14

CADEL

Nome certificado do modelo: ATENA PLUS 14 T2

www.cadelsrl.com

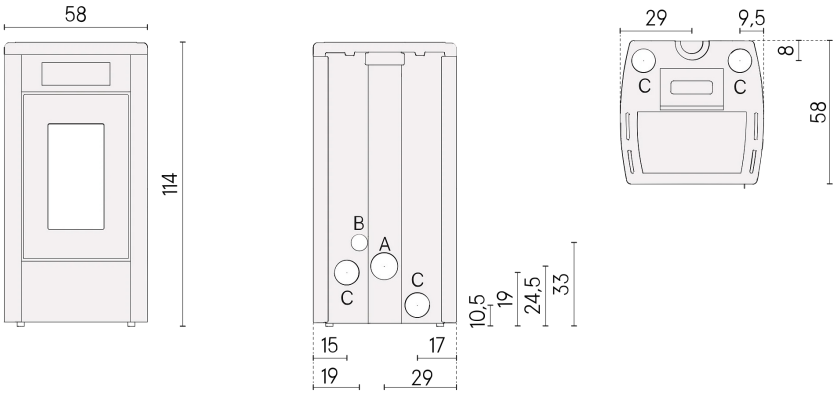

Pellet Air Plus

DADOS TÉCNICOS

Potência térmica (ao min - ao max)	kW	3,7 - 13,7
Potência térmica introduzida (ao max)	kW	15,7
Potência útil à água (ao min - ao max)	kW	-
Eficiência energética sazonal	ηs [%]	83
Eficiência útil (ao min - ao max)	%	90,0 - 88,0
Superfície de aquecimento (ao min - ao max)	m²	39,1 - 144,6
CO_2 (min-max)	%	5,0- 11,1
Emissões CO (13% O_2) (ao min-ao max)	mg/Nm³	140 - 125
Emissões OGC (13%O_2) (ao min-ao max)	mg/Nm³	10- 2
Emissões NOX (13% O_2) (ao min-ao max)	mg/Nm³	120 - 99
Conteúdo de pós a 13% O_2 (ao min - ao max)	mg/Nm³	17 - 15
Combustível - pellet	mm	ø6 L31-40
Capacidade do depósito (H_2O)	l	-
Capacidade do depósito	kg	23
Consumo horário (ao min - ao max)	kg/h	0,90 - 3,33
Autonomia (ao min - ao max)	h	26 - 7
Fornecimento e frequência	V-Hz	230-50
Absorção elétrica na ignição (ao max)	W	360
Absorção elétrica no funcionamento (ao max)	W	155
Depressão da chaminé (ao min - ao max)	Pa	2 - 11
Massa de fumos (ao min - ao max)	g/sec	5,7 - 10,0
Temperatura da saída de fumos (ao min - ao max)	°C	107 - 248
Distância para mat. inflam. (costas/lado/baixo)	mm	200 / 300 / 0
Distância para mat. inflam. (frente/topo)	mm	1000 / 750
Saída de fumos (A)	Ø mm	80
Entrada de ar da combustão (B)	Ø mm	60
Saída de tubagem (C)	Ø mm	80
Canalizável até	m	8

PLUS

- Kit saída concêntrico (opcional)
- Porta em fundição
- Câmara Estanque
- Queimador em fundição
- Interior em fundição
- Canalizável com 1 motor independente
- Comfort mode - Silêncio máximo
- Wi-Fi e Bluetooth integrados
- Ligação a termostato externo

ACABAMENTOS DISPONÍVEIS

7023118	Cerâmica Branco	EAN 8053859019909
7023119	Cerâmica Marfim	EAN 8053859019916
7023120	Cerâmica Vermelho Bordeaux	EAN 8053859019923
7023121	Aço Branco	EAN 8053859019930
7023122	Aço Marfim	EAN 8053859019947
7023123	Aço Titânio	EAN 8053859019954
7023124	Aço Vermelho Bordeaux	EAN 8053859019961
7023125	Aço Antracite	EAN 8053859019978

OPCIONAL

5020003	KIT CANALIZAÇÃO SUPERIOR	EAN 8053859012573
5020004	KIT SAÍDA CONCÊNTRICO	EAN 8053859012580

CERTIFICAÇÕES

European standards
Art. 15A B-VG 2015
BImSchV 2015
Regensburg
München
Stuttgart
Aachen

EN 14785:2006

CE

A+

EMBALAMENTO DO MODELO

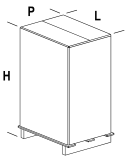

L (cm)	A (cm)	P (cm)
80	130	68

Volume (m³)	0,71
Peso bruto (kg)	163
Peso líquido (kg)	152

ARMAZENAMENTO

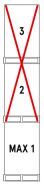

N° (max)
1

TRANSPORTE

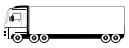

60 pz

Rev. 1512025