M-100 K

Fogão a Lenha para Pendurar com Turbinas



ESPECIFICAÇÕES

Potência Térmica Máxima	18,8 kW.
Potência Nominal	13,3 kW.
Temperatura Média de Fumo	312 ºC.
Rendimento	81 %.
Combustível	Leña.
Volume Aquecido	360 m3.
Consumo	3,78 kg/ h.
CO 13% O2	0,10 %.
Partículas em Suspensão 13% O2	30,10 mg/Nm3.
Equipamento em Aço	Até 4 mm.
Regulação da Admissão Ar Primária e Secundária	
Tinta Anticalórica	800ºC. Cor Preto.
Tamanho do Tronco	95 cm.
Peso	170 kg.
Medições (LxPxA)	1001 x 493 x 620 mm.
Medições Frontais (AxL)	-

EQUIPAMENTOS

- Combustão dupla e sistema de vidro limpo.
- Medidas entrada lenha (LxPxA): 820 x 330 x 415 mm.
- Saída fumos machos Ø 200 mm em fundição.
- Vidro serigrafado a 750 ºC.
- Câmara interior em vermiculita.
- Porta e grade de fundição.
- Câmara dupla.
- Quatro ventiladores axiais de 160 m3/h e 4 x 20 W.
- Comute 3 posições, Modo de Segurança Posição 0.

ACESSORIOS

- Frasco de Spray Tinta Anticalórica 800ºC. Cor Preto.
- Punho anti-condensação. Preto Vitrificado.
- Potenciômetro analógico.
- Placa de aço protetora 900 x 705 mm. Cor Preto.

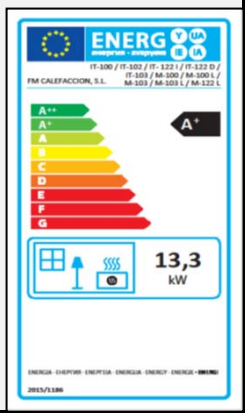

FM Calefacción reserva-se o direito de modificar o desenho e/ou dados deste documento sem aviso prévio.

M-100 K

Versões

M-100 K	M-100 FK





M-100 K. Interior Vermiculita e Vidro Serigrafado. **M-100 FK.** Interior Fundição e Vidro Serigrafado.

Folha

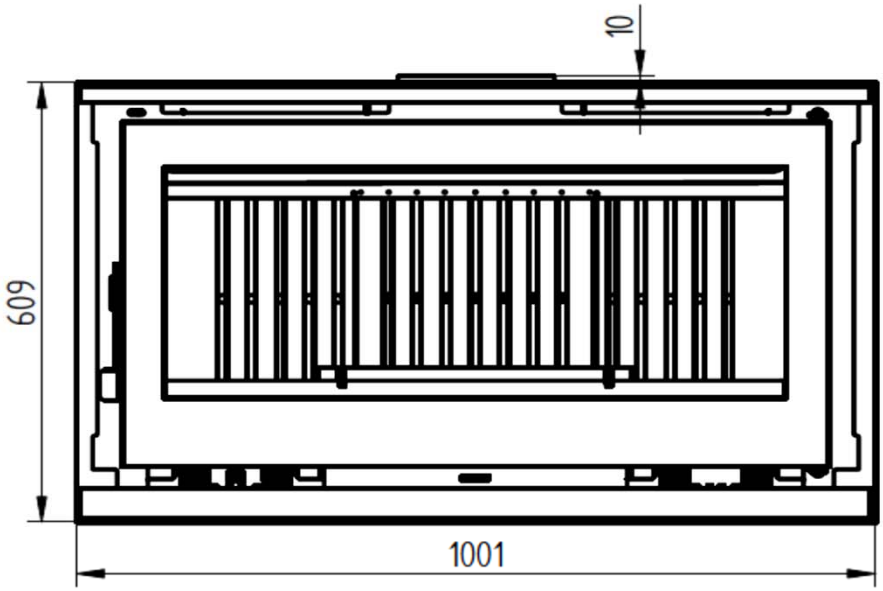

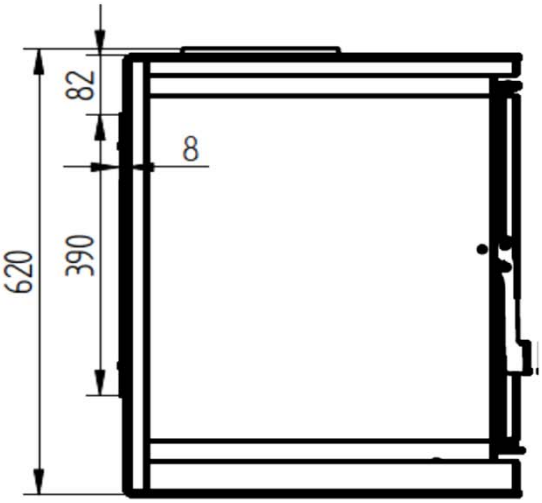

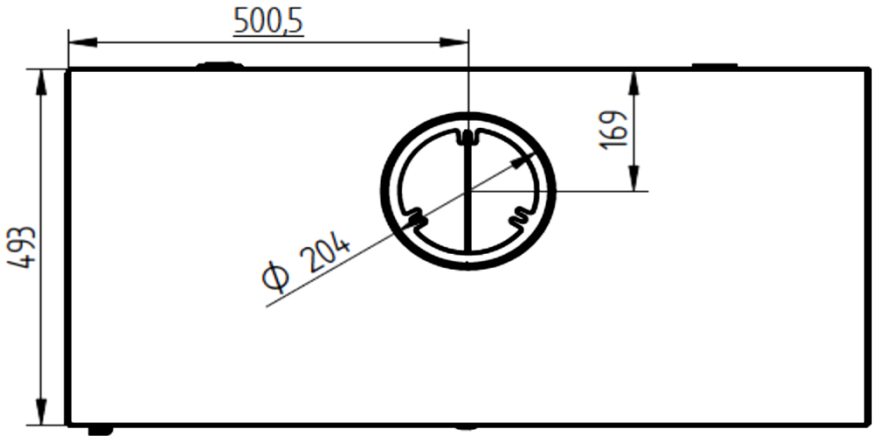

FM Calefacción reserva-se o direito de modificar o desenho e/ou dados deste documento sem aviso prévio.

M-100 LK

Salamandra a Lenha Frontal com Lenheiro sem Turbinas



CARACTERÍSTICAS TÉCNICAS

Potência Térmica Máxima	18,8 kW.
Potência Nominal	13,3 kW.
Temperatura de Fumos Média	312 ºC.
Rendimento	81 %.
Combustível	Lenha.
Volume Aquecimento	360 m3.
Consumo	3,78 kg/ h.
CO a 13% O2	0,10 %.
Partículas a 13% O2	30,10 mg/Nm3.
Equipamento concebido em Aço	até 4 mm.
Regulação Entrada de Ar	**Primário e Secundário**
Pintura Anticalor	800ºC. Cor Negra.
Tamanho de Tronco	95 cm.
Peso	195 kg.
Medidas (Larg. x Prof. x Alt.)	1005 x 493 x 1060 mm.
Medidas Frontal (Alt. x Larg.)	-

EQUIPAMENTO

- Sistema de Dupla Combustão e Vidro Limpo.
- Medidas Entrada Lenha (LxAxP): 820 x 330 x 415 mm.
- Saída Fumos Macho Ø 200 mm em fundição.
- Vidro Serigrafado 750 ºC.
- Interior Câmara em Vermiculite.
- Porta e Grelha de fundição.
- Dupla Câmara.
- Lenheiro de Aço.

ACESSÓRIOS

- Lata de Spray Pintura Anticalor 800ºC. Cor Negra.
- Manga Anticondensações. Negro Vitrificado.
- Placa de Aço Protetora 900 x 705 mm. Cor Negra.

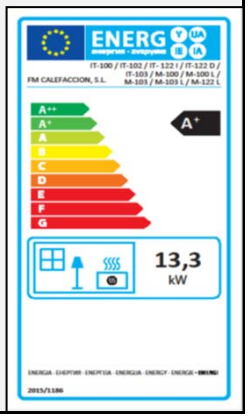

A FM Calefacción reserva-se ao direito a modificar o desenho e/ou os dados deste documento sem aviso prévio.

M-100 LK

Versões

M-100 LK



M-100 LK. Interior Vermiculite, Com Lenheiro e Vidro Serigrafado.

Ficha Técnica

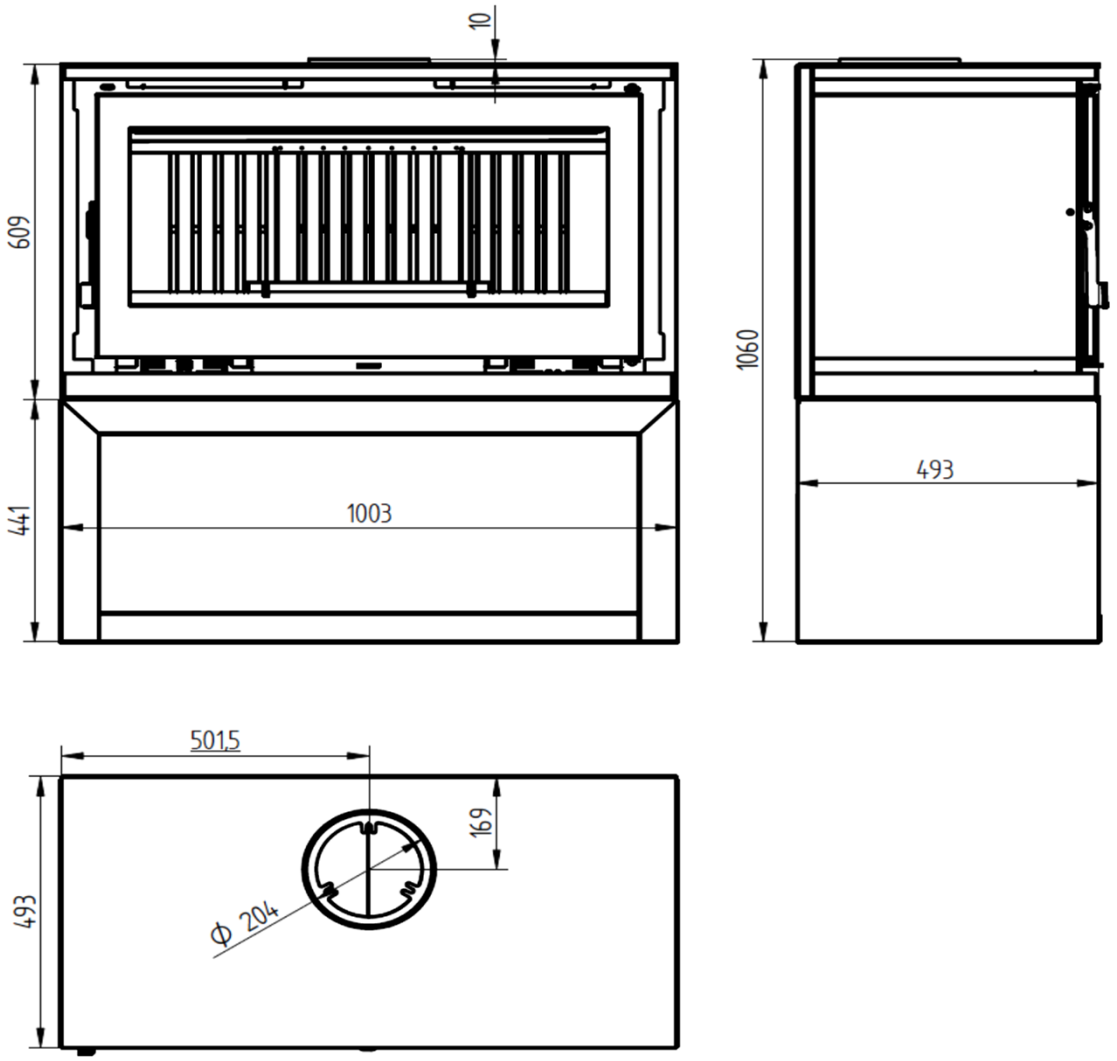

A FM Calefacción reserva-se ao direito a modificar o desenho e/ou os dados deste documento sem aviso prévio.

ENERG
енергия · ενεργεια
Y
IJA
IE
IA

IT-100 / IT-102 / IT- 122 I / IT-122 D /
IT-103 / M-100 / M-100 L /
M-103 / M-103 L / M-122 L

FM CALEFACCION, S.L.

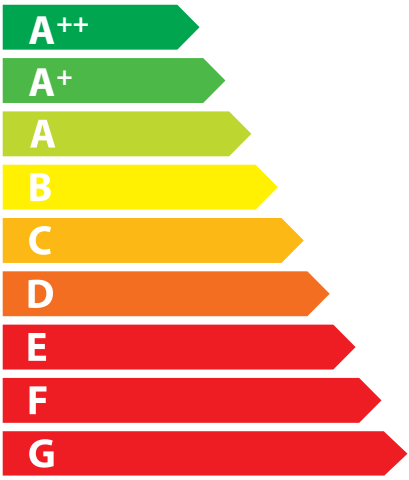

A+

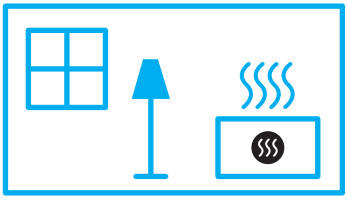

13,3
kW

ENERGIA · ЕНЕРГИЯ · ΕΝΕΡΓΕΙΑ · ENERGIJA · ENERGY · ENERGIE · ENERGI

2015/1186

FM CALEFACCIÓN S.L.

DECLARAÇÃO DE CONFORMIDADE

DECLARAÇÃO DE CONFORMIDADE CE

Diretiva(s) do Conselho com as quais a conformidade é declarada:
Reglamento Europeo de Productos de Construcción (UE) Nº 305/2011

Aplicação das Normas:
2015/1185 // Requisitos de ecodiseño para estufas de biomasa del REGLAMENTO (UE)
EN 13229:2001/A1:2003/A2:2004/AC:2006/AC:2007

Fabricante: **FM CALEFACCIÓN, S.L.**
Ctra. RUTE, Km. 2,700
LUCENA (CÓRDOBA)
ESPAÑA
CIF: B-14343594

Tipo de equipe: **INSERÍVEL A LENHA**

Marca: **FM CALEFACCIÓN**

Organismo notificado: **LGAI Technological Center S.A. (APPLUS+); Nª 370**

Modelo(s): **IT-100 / IT-102 / IT-122 I / IT-122 D / IT-103**
M-100 K / M-100 LK / M-103 K / M-103 LK
M-122 LK

Prestações declarados:

● Emissões de CO a 13% O2 (mg/Nm3):	1304,87
● Emissões de NOx a 13% O2 (mg/Nm3):	38,07
● Emissões OGC a 13% O2 (mg/Nm3):	65,16
● Emissões de Particulados a 13% O2 (mg/Nm3):	30,1
● Temperatura da superfície (ºC):	Conforme
● Segurança elétrica:	NPD
● Pressão máxima de trabalho (bar):	-
● Temperatura da fumaça (ºC):	312
● Resistência mecânica:	NPD
● Potência térmica total (kW):	13,3
● Energia térmica transferida para a água (kW):	-
● Energia térmica transferida para o meio ambiente (kW):	-
● Eficiência energética (%):	81
● Eficiência energética sazonal (%):	71

Assinatura

F. M. CALEFACCIÓN, S.L.
C.I.F. B-14.343.594
Ctra. de Rute, Km. 2,700 - Apdo. 98
Telf.: 957 501 101
14900 LUCENA (Córdoba)

Em Lucena aos 29/09/2023

D. MANUEL MORENO AMBROSIO
Diretor Geral