TECHNICAL DATA SHEET

PHILO COMFORT AIR 14 M2

Rev. 2022113001

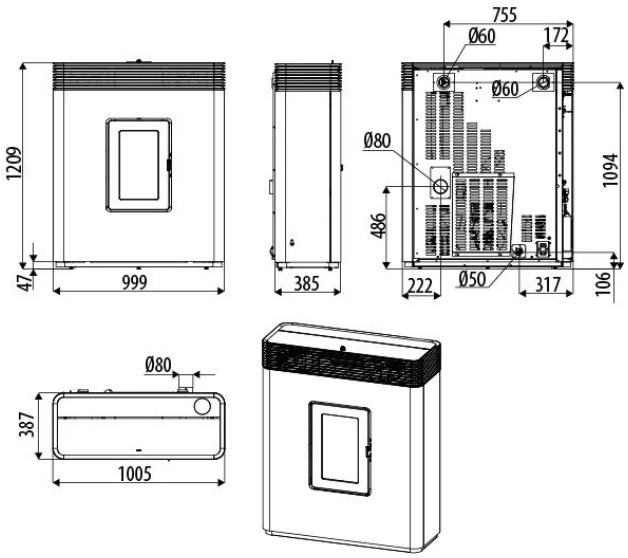

A+ A++ ↑ G

ECO DESIGN 2022

EN 16510
BImSChV Stufe 2
Regensburger BStV / Aachener BStV / Munchener BStV
ART.15a B-VG / LRV
4 stelle DM.186

4 STELLE D.M. 186

flamme VERTE

CSTB

CE LRV

Heating technical data	
Appliance Type (tightness)	**CC50**
Nominal and partial load heat output	**13.8 / 3.9 kW**
Efficiency at nominal and partial load heat output	**90.5 / 93.5 %**
Energy class (scale A++/G)	**A+**
Energy efficiency index	**128 %**
Seasonal space heating efficiency	**87 %**
Flue gas outlet temperature at nominal heat output**	**246 °C**
Flue gas outlet temperature at part load heat output**	**103 °C**
CO / NOx / OGC / PM at 13% O_2 at nominal heat output	**109 / 150 / 1 / 13 mg/Nm³**
CO / NOx / OGC / PM at 13% O_2 at partial load heat output	**170 / 98 / 1 / 14 mg/Nm³**
CO_2 at nominal and partial load heat output	**14.2 / 7 %**
Minimum flue draught at nominal heat output ****	**10 Pa**
Minimum flue draught at partial load heat output ****	**5 Pa**
Flue gas mass flow at nominal and partial load heat output	**7.1 / 4.2 g/sec**
Pellet tank capacity (litres/kg) *	**40 l / 26 kg**
Fuel type	**Wood Pellet (L)**
Fuel dimensions	**Ø6mm L3÷40mm**
Fuel consumption at nominal and partial load heat output *	**3.1 / 0.9 kg/h**
Pellet tank autonomy at nominal and partial load heat output*	**8 / 29 h**
Heatable volume ***	**251 / 394 / 690 m³**
Combustion air inlet diameter (mm)	**Ø 50 mm**
Ventilation air intake section (cm2)	**80 cm²**
Diameter of the flue gas outlet	**Ø 80 mm**
Electrical consumption at nominal heat output (and during ignition)	**130 W (max 340 W)**
Power supply voltage and frequency	**230 Volt / 50 Hz**
Mass of the appliance	**200 kg**
Minimum distance to combustible materials (rear/side/bottom)	**20 / 250 / 0 mm**
Minimum distance to combustible materials (front/ceiling)	**1000 / 800 mm**

* Values that can vary due to the used combustible
** Flue gas temperature at the appliance outlet, to be used in the chimney sizing calculation (according to EN 13384-1)
*** Heatable volume depending on the power required per m³ (respectively 55–35–20 W/m³)
**** Consider a minimum draught of 2 Pa in the EN 13384-1 chimney dimensioning calculations

ENERG
енергия · ενεργεια
Y IJA IE IA

MCZ

PHILO COMFORT AIR 14 M2



A+

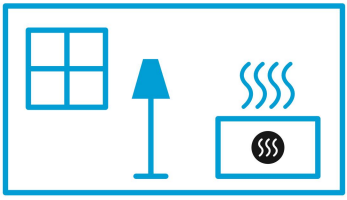

13,8
kW

ENERGIA · ЕНЕРГИЯ · ΕΝΕΡΓΕΙΑ · ENERGIJA · ENERGY · ENERGIE · ENERGI

2015/1186

MCZ GROUP

PT

DECLARAÇÃO DE DESEMPENHO de acordo com o Regulamento (UE) nº 305/2011 **N.DoP: EN16510-0267**

Código de identificação único do produto-tipo:	**HIGH 14**
Modelos:	**PHILO COMFORT AIR 14 M2 / PHILO COMFORT AIR 14 UP! M2**
Uso previsto do produto:	**Aquecimento de ambientes residenciais**
Fabricante:	**MCZ GROUP S.p.A.** **via La Croce n.8 - 33074 Vigonovo di Fontanafredda (PN) - Italia**
Marca comercial:	**MCZ**
Sistema AVCP:	**System 3**
Entidade Notificada:	**NB 1880**
Número do relatório de ensaio	**1880-CPR-076TR-22**
Especificação técnica harmonizada:	**EN 16510-1:2022 / EN 16510-2-6:2022**

CARACTERÍSTICAS ESSENCIAIS

Estabilidade e resistência mecânica		
Capacidade de carga	0	kg
Segurança contra incêndios - proteção contra materiais combustíveis		
Distância mínima de materiais combustíveis - abaixo (dB)	0	mm
Distância mínima de materiais combustíveis - chão frontal (dF)	200	mm
Distância mínima de materiais combustíveis - teto (dC)	800	mm
Distância mínima de materiais combustíveis - traseira (dR)	20	mm
Distância mínima de materiais combustíveis - lado (dS)	250	mm
Distância mínima de materiais combustíveis - radiação lateral (dL)	400	mm
Distância mínima de materiais combustíveis adjacentes - radiação frontal (dP)	1000	mm
Espessura do material isolante protetor	-	
Condutividade térmica do material isolante protetor (λd)	-	
Classe de temperatura da chaminé	T400G	

Desempenho - Emissões	**Potência nominal**		**Potência a carga parcial**	
Monóxido de carbono (CO a 13% O2)	109	mg/m^3	170	mg/m^3
Óxidos de azoto (NOX a 13% O2)	150	mg/m^3	98	mg/m^3
Emissão de compostos orgânicos voláteis (OGC a 13% O2)	1	mg/m^3	1	mg/m^3
Emissões de partículas (PM a 13% O2)	13	mg/m^3	14	mg/m^3
Desempenho - Potência e eficiência				
Potência de aquecimento ao ambiente	13,8	kW	3,9	kW
Potência de aquecimento à água	-	kW	-	kW
Eficiência	90,5	%	93,5	%
Uso seguro e acessível - dados de instalação de chaminé				
Temperatura dos gases de exaustão na saída	246	°C	103	°C
Tiragem mínima	10	Pa	5	Pa
Massa de gases de exaustão	7,1	g/s	4,2	g/s

Eficiência em aquecimento de ambiente		
Eficiência energética sazonal em aquecimento de ambiente	87	%
Índice de eficiência energética	128	%
Classe de eficiência energética	A+	%
Consumo elétrico a potência nominal	130	W
Consumo elétrico a carga parcial	62	W
Consumo elétrico em stand-by	3	W
Uso sustentável dos recursos naturais		
Informações sobre sustentabilidade ambiental	NPD	

O desempenho do produto identificado acima está em conformidade com o conjunto de desempenhos declarados.

Esta declaração de desempenho é emitida de acordo com o Regulamento (UE) nº 305/2011, sob a responsabilidade do fabricante identificado acima.

Vigonovo di Fontanafredda, 19/06/2025

MCZ GROUP S.p.A.
Via La Croce, 8 - 33074 VIGONOVO di F.FREDDA (PN)
Tel. +39 0434 599599 - Fax +39 0434 599598
Cod. Fisc. e IVA IT 01791730938

Gianluca Zorzi (R&D Manager)

EN

MCZ GROUP

EN

INFORMATION REQUIREMENTS FOR SOLID FUEL LOCAL SPACE HEATERS
ACCORDING TO COMMISSION REGULATIONS (EU) 2015/1185 - (EU) 2015/1186 (PRODUCT FICHE)

Manufacturer:	**MCZ GROUP SpA**
Trademak:	**MCZ**
Model Identifier:	**PHILO COMFORT AIR 14 M2 / PHILO COMFORT AIR 14 UP! M2**

Indirect heating functionality:	**NO**	
Direct heat output (space heat output):	**13,8**	**kW**
Indirect heat output (water heat output):		**kW**
CPR harmonised standard:	**EN 14785:2006**	
Product description:	**Mechanically fed roomheater burning wood pellets**	

Notified Body: **ACTECO SRL (N.B. 1880)**
Via Amman 41, 33084 Cordenons (PN), IT

Fuel	Preferred fuel:	Other suitable fuel(s):	ηs [%]	EEI [%]
Log wood, moisture content ≤ 25 %	**NO**	**NO**		
Compressed wood with moisture content < 12 %	**YES**	**NO**	**87**	**128**
Other woody biomass	**NO**	**NO**		

Observe the specific precautions for installation, assembly and maintenance indicated in the manual accompanying the product, and the national and local rules in force

Energy Efficiency Class **A+** (A++ / G scale)

Characteristics when operating with the preferred fuel:

Space heating emissions (mg/Nm3 at 13% O2)	CO	NO_x	OGC	PM
at Nominal heat output	**109**	**150**	**1**	**13**
at Minimum heat output	**170**	**98**	**1**	**14**

Heat output			
Item	Symbol	Value	Unit
Nominal heat output	P_{nom}	**13,8**	kW
Minimum heat output (indicative)	P_{min}	**3,9**	kW
Useful efficiency (NCV as received)			
Useful efficiency at nominal heat output	$\eta_{th,nom}$	**90,5**	%
Useful efficiency at minimum heat output (indicative)	$\eta_{th,min}$	**93,5**	%
Auxiliary electricity consumption			
At nominal heat output	el_{max}	**0,130**	kW
At minimum heat output	el_{min}	**0,062**	kW
In standby mode	el_{sb}	**0,004**	kW

Type of heat output/room temperature control (select one)	
single stage heat output, no room temperature control	NO
two or more manual stages, no room temperature control	NO
with mechanic thermostat room temperature control	NO
with electronic room temperature control	NO
with electronic room temperature control plus day timer	NO
with electronic room temperature control plus week timer	YES
Other control options (multiple selections possible)	
room temperature control, with presence detection	NO
room temperature control, with open window detection	NO
with distance control option	YES